SKINTOP® ST-HF-M

Prensaestopas de plástico sin halógenos

SKINTOP® ST-HF-M, prensaestopas métrico de poliamida, libre de halógenos, autoextinguible y altamente retardante de la llama, máxima fiabilidad

Info

Prensaestopas para aplicaciones ferroviarias
Hazard Level: HL 3

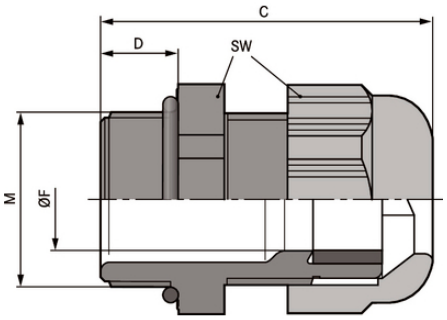

Carril

Gran resistencia química

No propagador de la llama

Alcance de sujeción amplio

Libre de halógenos

Variedad de certificados de aprobación

Beneficios

Máxima fiabilidad
De combustión lenta, conforme a UL 94 V0
Completamente libre de halógenos (incluso el material sellante)
Autoextinguible, no gotea
Protección permanente a la vibración

Última actualización (06.05.2024)
©2024 Lapp Group - Reservado el derecho a realizar cambios técnicos
Product Management http://lappespana.lappgroup.com
Puede encontrar los datos técnicos actualizados en la ficha técnica correspondiente.
PN 0456 / 02_03.16

SKINTOP® ST-HF-M

Ámbito de uso
Metros y trenes
En cualquier lugar donde sea primordial la protección de personas y materiales
Edificios públicos y locales de pública concurrencia.
Sistemas de ventilación
Construcción de túneles

Normas de referencia / Aprobaciones
DIN EN 45545-2 (HL3)
Prueba de filamentos conforme a EN 60695-2-1/1 +960°C

Composición de producto
Tuerca métrica según DIN EN 60423
Basado en la información técnica de la DIN IEC 62444

Datos técnicos

Clasificación ETIM 5:	ETIM 5.0 Class-ID: EC000441 Descripción de clase ETIM 5.0: prensaestopas
Clasificación ETIM 6:	ETIM 6.0 Class-ID: EC000441 ETIM 6.0 Class-Description: Prensaestopas
Aviso:	Dimensiones de instalación y pares de apriete, consulte el Apéndice T21
Colores disponibles:	RAL 7035 gris luminoso Black (RAL 9005), UV-resistant
Material:	Cuerpo: poliamida Junta: elastómero especial Junta tórica: elastómero especial
Grado de protección::	IP 68 - 5 bar
Rango de temperaturas:	Estática: de -40°C a +100°C Dinámica: de -20 °C a +100 °C

Nota
Las fotografías e imágenes no son a escala ni deben considerarse representaciones fieles de los respectivos productos.
Precios netos sin IVA ni recargos. Venta a clientes profesionales.

©2024 Lapp Group - Reservado el derecho a realizar cambios técnicos

SKINTOP® ST-HF-M

Referencia	Denominación de pieza/tamaño	Ø F mm	SW tamaño de llave mm	Longitud media C mm	Thread length D mm	Unidad / unid. embalaje
SKINTOP® ST-HF-M gris luminoso						
53111407	M 12 x 1,5	4 - 5,5	15	30.0	8	100
53111417	M 16 x 1,5	4,5 - 9	19	34.0	8	100
53111427	M 20 x 1,5	7 - 13	25	37.0	9	100
53111437	M 25 x 1,5	9 - 17	30	40.0	10	50
53111447	M 32 x 1,5	11 - 21	36	47.0	10	25
53111457	M 40 x 1,5	19 - 28	46	52.0	10	10
53111467	M 50 x 1,5	27 - 35	55	62.0	12	5
53111477	M 63 x 1,5	34 - 45	66	71.0	12	5
SKINTOP® ST-HF-M negro						
53111408	M 12 x 1,5	4 - 5,5	15	30.0	8	100
53111418	M 16 x 1,5	4,5 - 9	19	34.0	8	100
53111422	M 20 x 1,5	7 - 13	25	37.0	9	100
53111438	M 25 x 1,5	9 - 17	30	40.0	10	50
53111448	M 32 x 1,5	11 - 21	36	47.0	10	25
53111458	M 40 x 1,5	19 - 28	46	52.0	10	10
53111468	M 50 x 1,5	27 - 35	55	62.0	12	5
53111478	M 63 x 1,5	34 - 45	66	70.0	12	5

Última actualización (06.05.2024)
©2024 Lapp Group - Reservado el derecho a realizar cambios técnicos
Product Management http://lappespana.lappgroup.com
Puede encontrar los datos técnicos actualizados en la ficha técnica correspondiente.
PN 0456 / 02_03.16