SKINDICHT® SHVE-M

SKINDICHT® SHVE-M, prensaestopas métrico de latón con alto grado de protección, contacto a pantalla de 360° de baja resistencia y alta descarga de tracción

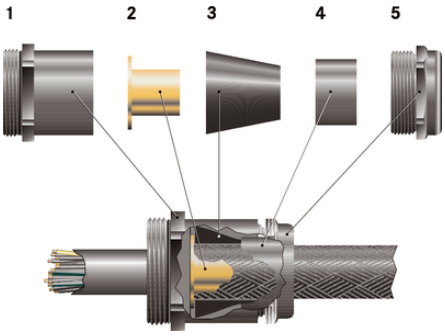

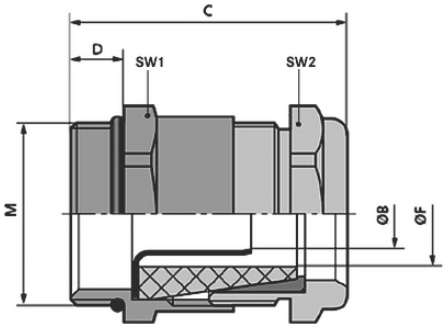

Protección frente a descarga de tracción

Protección frente a señales de interferencia

Impermeable

Beneficios
Contacto de la pantalla de 360º óptimo, de baja resistencia
Máxima protección
Descarga de tracción elevada

Ámbito de uso
Prensaestopas de latón de puesta a tierra, para uso en zonas donde existan campos perturbadores de naturaleza eléctrica.
Tecnología médica
Convertidores de frecuencia
Aeropuertos
Tecnología de medición y control

Composición de producto
1 racor
Manguito con dos tomas a tierra
3 conos de sellado
4 conos de latón
5 tornillos de compresión

Aviso
Utilizar contratuerca para SKINDICHT® SM-M

Última actualización (26.04.2024)
©2024 Lapp Group - Reservado el derecho a realizar cambios técnicos
Product Management http://lappespana.lappgroup.com
Puede encontrar los datos técnicos actualizados en la ficha técnica correspondiente.
PN 0456 / 02_03.16

SKINDICHT® SHVE-M

Para un mejor contacto en carcasas pintadas, anodizadas o con recubrimiento acabado en polvo, necesitará nuestra contratuerca CEM SKINDICHT® SM-PE-M
Para más prensaestopas CEM, consulte SKINTOP® MS-SC-M y MS-SC-M BRUSH, contratuerca apropiada SKINDICHT® SM-PE-M
Ejemplo de descripción de pedido:
SHVE-M 20 / 16 / 15 / 11
20 = rosca de conexión métrica
16 = rosca de función PG
15 = diámetro interior del sellado anti acodaduras(F)
11 = diámetro interior del casquillo de puesta a tierra (B)

Datos técnicos

Clasificación ETIM 5:	ETIM 5.0 Class-ID: EC000441 Descripción de clase ETIM 5.0: prensaestopas
Clasificación ETIM 6:	ETIM 6.0 Class-ID: EC000441 ETIM 6.0 Class-Description: Prensaestopas
Aviso:	Las dimensiones de instalación pueden consultarse en el apéndice T21
Material:	Cuerpo: latón niquelado Casquillo de puesta a tierra: latón brillante Cono de sellado: CR Junta tórica: NBR
Grado de protección::	IP 68 - 10 bar
Rango de temperaturas:	De -20 °C a +80 °C

Nota

Las fotografías e imágenes no son a escala ni deben considerarse representaciones fieles de los respectivos productos.
Precios netos sin IVA ni recargos. Venta a clientes profesionales.

©2024 Lapp Group - Reservado el derecho a realizar cambios técnicos

SKINDICHT® SHVE-M

Referencia	Denominación de pieza/tamaño	Función de la rosca PG	Outer sheath clamping range ØF mm	Alcance de sujeción de la cubierta interior mm	SW1 / SW2 mm	Longitud media C mm	Thread length D mm	Abertura libre para la puesta a tierra ØB	Abertura F mm	Unidad / unid. embalaje
SKINDICHT® SHVE-M										
52106860	M 16 x 1,5	9	4,5 - 5,8	2,2 - 3,2	18 / 17	26.5	5	3,2	6.0	25
52106870	M 16 x 1,5	9	4,5 - 6,8	2,2 - 3,2	18 / 17	26.5	5	3,2	7.0	25
52106880	M 16 x 1,5	9	5,5 - 5,8	2,6 - 3,6	18 / 17	26.5	5	3,6	6.0	25
52106890	M 16 x 1,5	9	5,5 - 6,8	2,6 - 3,6	18 / 17	26.5	5	3,6	7.0	25
52106910	M 20 x 1,5	11	3 - 6,8	3,5 - 4,5	22 / 20	31.0	6	4,5	7.0	25
52106920	M 20 x 1,5	11	6 - 8,8	3,5 - 4,5	22 / 20	31.0	6	4,5	9.0	25
52106930	M 20 x 1,5	13,5	6,5 - 8,8	3,5 - 5	22 / 22	32.0	6	5	9.0	25
52106940	M 20 x 1,5	13,5	6 - 8,8	4,5 - 6	22 / 22	32.0	6	6	9.0	25
52106950	M 20 x 1,5	13,5	8 - 10,8	5,5 - 7	22 / 22	32.0	6	7	11.0	25
52106960	M 20 x 1,5	16	8,5 - 10,8	6 - 8	24 / 24	34.5	6	8	11.0	25
52106970	M 20 x 1,5	16	10 - 12,8	7 - 9	24 / 24	34.5	6	9	13.0	25
52106980	M 20 x 1,5	16	10 - 12,8	8 - 10	24 / 24	34.5	6	10	13.0	25
52106990	M 20 x 1,5	16	12,5 - 14,8	9 - 11	24 / 24	34.5	6	11	15.0	25
52107000	M 25 x 1,5	21	13 - 15,8	10 - 12	30 / 30	39.0	7	12	16.0	25
52107010	M 25 x 1,5	21	13 - 15,8	11 - 13	30 / 30	39.0	7	13	16.0	25
52107020	M 25 x 1,5	21	15,5 - 17,8	12 - 14	30 / 30	39.0	7	14	18.0	25
52107030	M 25 x 1,5	21	15 - 17,8	13 - 15	30 / 30	39.0	7	15	18.0	25
52107040	M 25 x 1,5	21	17,5 - 19,8	14 - 16	30 / 30	39.0	7	16	20.0	25
52107050	M 32 x 1,5	29	19 - 21,8	15 - 17	40 / 40	45.5	8	17	22.0	10
52107060	M 32 x 1,5	29	18 - 23,8	16 - 18	40 / 40	45.5	8	18	22.0	10
52107070	M 32 x 1,5	29	20 - 23,8	17 - 19	40 / 40	45.5	8	19	24.0	10
52107080	M 32 x 1,5	29	23 - 25,8	17 - 19	40 / 40	45.5	8	19	26.0	10

Última actualización (26.04.2024)
©2024 Lapp Group - Reservado el derecho a realizar cambios técnicos
Product Management http://lappespana.lappgroup.com
Puede encontrar los datos técnicos actualizados en la ficha técnica correspondiente.
PN 0456 / 02_03.16