UNITRONIC® BUS ASI

Cables INTERFACE AS para sistemas de redes en áreas de campo

Comunicación en el nivel de sensor/actuador. Sin halógenos (goma), homologación UL (versión de PVC), resistente al aceite (versión TPE). Rango de temperatura de -40 °C a +90 °C

Info
"LD" = Larga Distancia

Componentes complementarios de automatización de Lapp

Ingeniería de planta

Gran resistencia química

Libre de halógenos

Resistente a temperaturas

Beneficios
El nuevo BUS ASI FD2x 2.5m (largas distancias) permite la conexión de módulos muy alejados entre sí. De esta manera se pueden reducir el número de fuentes de alimentación utilizadas. El BUS ASI LD es compatible con las versiones inferiores a la v.1.5
Las versiones de goma son libres de halógenos

Ámbito de uso
Comunicación a nivel sensor/actuador
Cableado sensor/actuador
Instalacion fija, así como uso flexible ocasional
La versión TPE tiene una cubierta exterior resistente a aceites. Es apta para zonas húmedas, en particular junto con lubricantes de

©2025 Lapp Group - Reservado el derecho a realizar cambios técnicos

UNITRONIC® BUS ASI

refrigeración solubles en agua

Características de producto

Tanto los datos como la energía se transmiten a través de un cable plano sin apantallar de dos conductores codificados geométricamente (protegido contra la inversión de polaridad)
El cable se conecta en los módulos ASI mediante la "Tecnología de Perforación / Piercing Technology".
La conexión de sensores al módulo ASI (módulo de acoplamiento) se hace por medio de cables redondos (cables de conexión)

Norm references / Approvals

ASI está estandarizado en toda Europa bajo la EN 50295 y de forma internacional bajo la IEC 62026-2
Versión PVC A con certificación UL/CSA (CMX)
Versión UL/CSA: CMG c(UL)us o (UL)CL2 o AWM 300V certificado FT4

Composición de producto

Conductor de hilos finos de cobre estañado trenzados.
Aislamiento: azul y marrón
Material de la cubierta exterior: goma (G), elastómero termoplástico sin halógenos (TPE) PVC
Cubierta exterior: amarilla (RAL 1023), negra (RAL 9005), roja (RAL 3000), gris

Datos técnicos

Clasificación ETIM 5:	ETIM 5.0 Class-ID: EC000830 Descripción de clase ETIM 5.0: Cable de datos
Clasificación ETIM 6:	ETIM 6.0 Class-ID: EC000830 ETIM 6.0 Class-Description: Cable de datos
Tensión de cresta de trabajo:	Amarillo: 300 V (no apto para aplicaciones de alimentación) Negro: 300 V (no apto para aplicaciones de alimentación) Rojo: 300 V
Resistencia del conductor:	1,5 mm^2: máx. 13,7 Ohm/km 2,5 mm^2: máx. 8.21 Ohm/km
Radio de curvatura mínimo:	Instalación fija: 12 mm Flexible: 24 mm
Tensión de prueba:	Conductor/Conductor: 2.000 V
Rango de temperaturas:	En función del material de la cubierta exterior: PVC: -30 °C hasta +90 °C Otros materiales: -40 °C hasta +85 °C Durante la instalación: PVC: -20 °C hasta +90 °C Otros materiales: -30 °C hasta +85 °C

Nota

Todos los valores de los productos mostrados son valores nominales a menos que se especifique lo contrario. Otros valores, como por ejemplo tolerancias, pueden obtenerse bajo solicitud.
Precio a cobre base. Para calcular el precio total consulte el anexo del catálogo T17 para obtener información sobre la definición y cálculo.
Encuentre las longitudes estándar en www.lappgroup.es/longitudesestandar
Lapp Kabel es miembro de la asociación de usuarios AS-International Association
Las fotografías e imágenes no son a escala ni deben considerarse representaciones fieles de los respectivos productos.
Precios netos sin IVA ni recargos. Venta a clientes profesionales.

Última actualización (18.07.2025)
©2025 Lapp Group - Reservado el derecho a realizar cambios técnicos
Product Management http://lappespana.lappgroup.com
Puede encontrar los datos técnicos actualizados en la ficha técnica correspondiente.
PN 0456 / 02_03.16

UNITRONIC® BUS ASI

Referencia	Denominación	Color de la cubierta	Uso	Núm. de conductores y sección en mm²	Índice de cobre kg/km	Weight (kg/km)
Goma/EPDM						
2170228	UNITRONIC® BUS ASI (G)	amarillo	Transmisión de energía y datos	2 x 1,5	29	85
2170229	UNITRONIC® BUS ASI (G)	negro	Transmisión auxiliar 30 V CC	2 x 1,5	29	85
21700230	UNITRONIC BUS ASI (G) 2X1.5 GY	gris	Transmisión auxiliar 30 V CC	2 x 1,5	29	85
2170371	UNITRONIC® BUS ASI LD (G)	amarillo	Transmisión de energía y datos	2 x 2,5	48	85
2170372	UNITRONIC® BUS ASI LD (G)	negro	Transmisión auxiliar 30 V CC	2 x 2,5	48	85
21700373	UNITRONIC BUS ASI LD (G) GY 2X2.5	gris	Transmisión auxiliar 30 V CC	2 x 2,5	48	85
TPE						
2170230	UNITRONIC® BUS ASI (TPE)	amarillo	Transmisión de energía y datos	2 x 1,5	29	64
2170231	UNITRONIC® BUS ASI (TPE)	negro	Transmisión auxiliar 30 V CC	2 x 1,5	29	64
2170232	UNITRONIC® BUS ASI (TPE)	rojo	Transmisión de energía auxiliar de 230 V de CA	2 x 1,5	29	64
PVC UL/CSA						
2170842	UNITRONIC® BUS ASI (PVC) A	amarillo	Transmisión de energía y datos	2 x 1,5	29	70
2170843	UNITRONIC® BUS ASI (PVC) A	negro	Transmisión auxiliar 30 V CC	2 x 1,5	29	70
2170844	UNITRONIC® BUS ASI (PVC) A	rojo	Transmisión de energía auxiliar de 230 V de CA	2 x 1,5	29	70

Última actualización (18.07.2025)
©2025 Lapp Group - Reservado el derecho a realizar cambios técnicos
Product Management http://lappespana.lappgroup.com
Puede encontrar los datos técnicos actualizados en la ficha técnica correspondiente.
PN 0456 / 02_03.16

UNITRONIC® BUS ASI

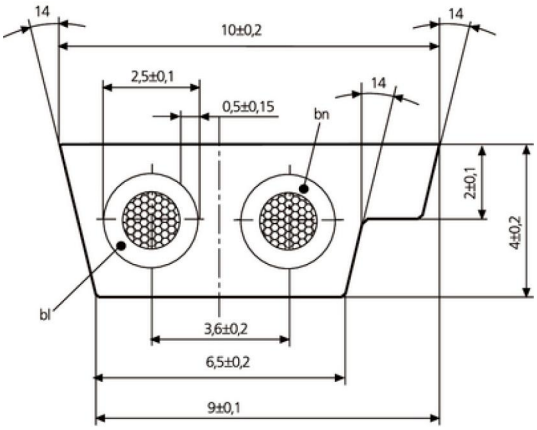

©2025 Lapp Group - Reservado el derecho a realizar cambios técnicos